## Вид сверху

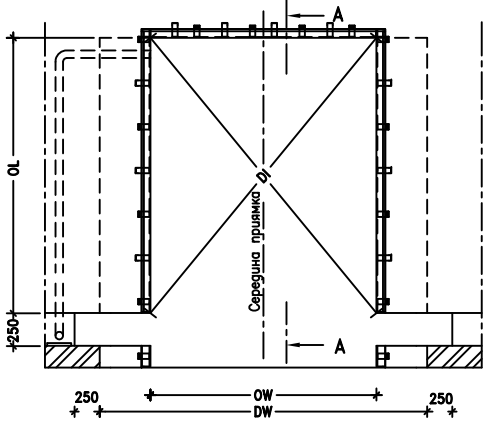


## Расположение анкеров на заднем уголке

смежные анкеры должны располагаться в разных плоскостях

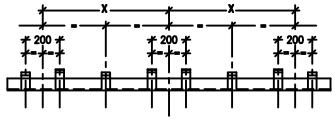


## Чертеж подготовки приямка

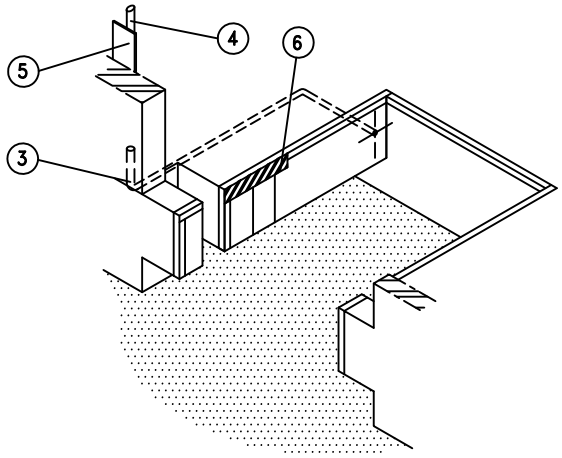


## Вид спереди

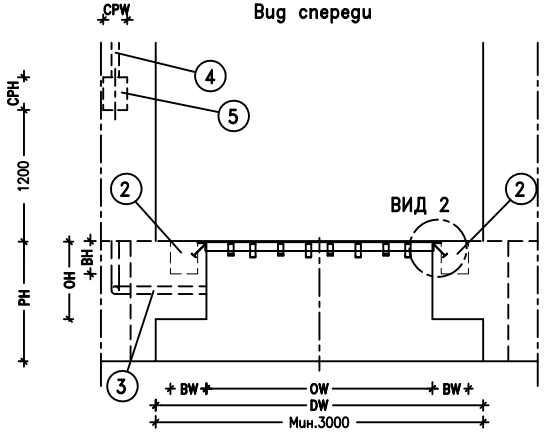


## Вид в разрезе А–А

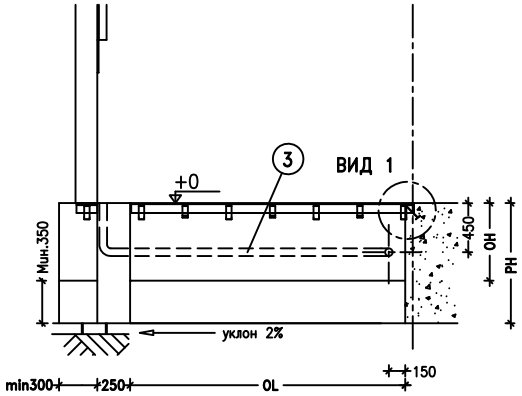


## Уголки обрамления приямка

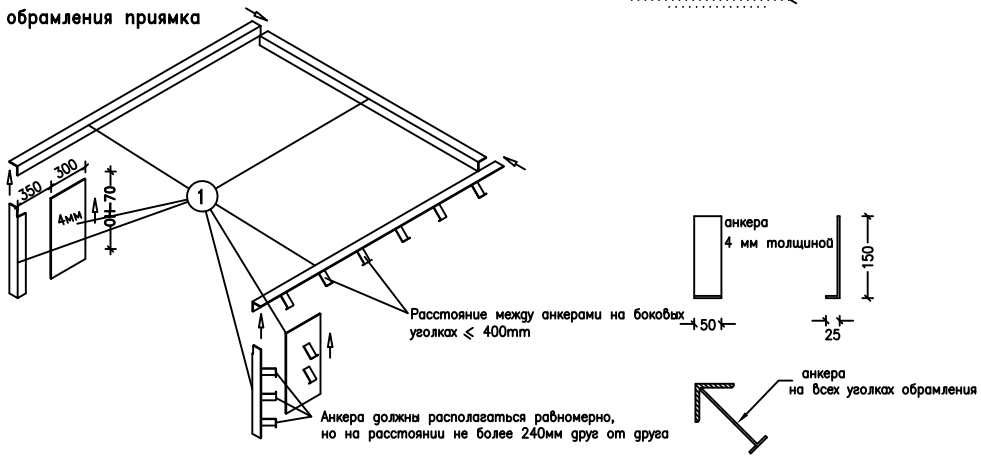


**Примечания:**

Допустимые отклонения размеров: –0/+10
Приямок должен быть прямоугольным и выполнен в соответствии со всеми указаниями.
Все углы приямка должны быть прямые – 90 градусов.
Усилия, которые должна выдерживать бетонная конструкция приямка прилагаются отдельным чертежем
В местах крепления бамперов на бетонное основание воздействуют нагрузки в 59 кН, возникающие при парковке грузовика весом 30 тонн на скорости 5 км/ч.
PH – высота рампы, DW – ширина проема ворот (не менее 3000 мм), BWxBH – размер для установки бампера

| Размеры приямка, мм | Заказная длина платформы, мм | | | | | |
|---|---|---|---|---|---|---|
| | 2000 | 2500 | 3000 | 3500 | 4000 | 4500 |
| OL – длина приямка | 2070 | 2570 | 3070 | 3570 | 4070 | 4570 |
| OH – высота приямка | 610 | 610 | 710 | 810 | 910 | 910 |

| Размеры приямка, мм | Заказная ширина платформы, мм | | |
|---|---|---|---|
| | 1750 | 2000 | 2250 |
| OW – ширина приямка | 1780 | 2030 | 2280 |
| X–расстояние между анкерами | 760 | 760 | 1025 |

| DI – длина диагонали, мм | Длина приямка, мм | | | | | |
|---|---|---|---|---|---|---|
| Ширина приямка, мм | 2070 | 2570 | 3070 | 3570 | 4070 | 4570 |
| 1780 | 2730 | 3125 | 3549 | 3990 | 4442 | 4905 |
| 2030 | 2900 | 3275 | 3680 | 4107 | 4548 | 5000 |
| 2280 | 3080 | 3435 | 3825 | 4235 | 4665 | 5107 |

## РАБОТЫ, КОТОРЫЕ ПОДРЯДЧИК ДОЛЖЕН ВЫПОЛНИТЬ САМОСТОЯТЕЛЬНО

***Строительные:***

– Подготовка приямка в соответствии со всеми требованиями.
① Поставка и установка обрамляющих уголков (80x80x8 мм).
② Подготовка поверхности под установку бамперов, размер BWxBH.

***Подготовка электрических подключений:***

– Защитный кабель канал между полом и блоком управления.
③ Кабель канал Ø70мм для подключения уравнительной платформы к блоку управления.
④ 400В трехфазное заземленное, изолированное электрическое подключение.
⑤ Подготовка соответствующей поверхности для установки блока управления, размер CPWxCPH.

***Другие:***

⑥ Разместить черно–желтые диагональные предупреждающие полосы в соответствующих местах приямка.

**ALUTECH TL модель S**
**чертеж подготовки приямка для установки платформы за секционными воротами**